ExpressPlus
Lieferung innerhalb von 72 Stunden direkt zu Ihnen nach Hause oder in den Markt.

Vordächer

AUS ECHTGLAS UND KUNSTGLAS

SCHULTE

www.schulte.de/vordaecher

Willkommen bei Schulte

Informationen S. 4-5

Glasline Davita S. 6

New Style S. 7

LT-Line S. 8 - 11

Style Plus S. 12 - 13

Lyra 3 S. 14

Emma S. 14

Twinline S. 15

Trendline S. 15

Vordächer und Vordachsysteme

Ihre Zufriedenheit liegt uns am Herzen. Deswegen legen wir großen Wert auf die Qualität unserer Produkte und entwickeln stets neue Innovationen für Ihre Bedürfnisse rund ums Haus.

Entdecken Sie jetzt unser umfangreiches Sortiment und gestalten Sie Ihre Hausfassade sowohl sicher als auch einladend.

Wir beraten Sie gern

Starke Argumente

Made in Germany
Zur Sicherung unseres hohen Qualitätsstandards werden viele unsere Vordächer unter strengen Qualitätskontrollen in unserer Produktionsstätte im Sauerland gefertigt.

Made in Germany

Unsere Materialien
Wir verwenden nur hochwertiges Aluminium und rostfreien Edelstahl (V2A) mit formschönen sowie witterungsbeständigen Kunststoffabdeckungen und -profilen. Jegliche Elemente unserer Vordächer sind rostfrei und korrisionsbeständig. Die Abdeckungen aus Acryl, Polycarbonat und Sicherheitsglas sind zudem UV-beständig.

V2A

Unsere Garantiebestimmungen
Wir gewähren 10 Jahre Garantie auf alle Echtglasdächer und 5 Jahre Garantie auf alle Acrylglasdächer. Die Nachkaufgarantie für viele unserer Produkte beträgt 10 Jahre.

10 Jahre Garantie auf Echtglas

5 Jahre Garantie auf Acryglas

10 Jahre Nachkauf Garantie

Unsere Varianten
Wir verwenden nur umweltfreundliche Farben für unsere Pulverbeschichtungen. Die jeweils zur Verfügung stehenden Farben finden Sie in den Produktdetails der verschiedenen Modelle.

Edelstahl V2A | Anthrazit RAL 7016 | Weiß RAL 9010 | Stahl, verzinkt

Unsere Seitenblende
Für einige Modelle der LT-Serie ist eine Seitenblende erhältlich, welche beidseitig montiert werden kann.

OPTIONAL + SEITEN-BLENDE

Unsere Glasarten
Für jeden Geschmack und Verwendungszweck das richtige Glas: Entdecken Sie unsere Vordächer mit Abdeckungen aus Sicherheitsglas, Acrylglas und Polycarbonat.

Echtsglas „Klar" | Acrylglas „Klar" | Acrylglas, satiniert | Polycarbonat

Unser Design
Anspruchsvolle Formen für jeden Stil und Ihren ganz persönlichen Geschmack sowie ausgefeilte Konstruktionen für jeden Haustyp: Unsere Vordächer liefern die optimale Kombination aus Funktion und Design.

Unsere Standardmaße
Fast alle Vordächer sind in den gängigen Standardgrößen (1500 mm, 2000 mm und 2700 mm) lieferbar und sind für beinahe jede Art von Haustür geeignet.
Bitte beachten Sie, dass es sich bei den Maßangaben um Circa-Angaben handelt.

Einfache Montage
Unsere Vordächer werden mitsamt Montagezubehör für massive Fassaden und einer detaillierten Anleitung geliefert. Dies ermöglicht eine einfache Montage.

Pflegehinweise und weitere Tipps finden Sie auf www.schulte.de/vordach

Inklusive Lieferung innerhalb von 72 Stunden bzw. 7 Tagen* nach Hause oder in den Markt

Nach Österreich

Inklusive Herstellergarantie
- 10 Jahre Garantie auf Echtglas; 5 Jahre Garantie auf Acrylglas
- 10 Jahre Nachkaufgarantie
- Made in Germany

Hohe Qualität zum Sparpreis
Unser gesamtes **ExpressPlus** Sortiment erhalten Sie langfristig zu vergünstigten Preisen. Gerne informieren wir Sie auch persönlich oder im Internet unter www.schulte.de/expressplus

*werktags (Wochenende, Feiertage ausgenommen) nach Bestelleingang bis 12.00 Uhr, Lieferung bis Bordsteinkante, innerhalb Deutschland (Festland) und Österreich.

Der Trick mit dem Klick ...
Mit der patentierten Klick-Technik montieren Sie die Acrylglasfüllung einfach und sauber am Trägersystem – ohne Bohrungen. Die Klemmhalter sorgen für einen sicheren Halt der Acrylglasplatten und auch die Reinigung des Vordachs ist ein Kinderspiel.

Allgemeine bauaufsichtliche Zulassung (abZ) bzw. die allgemeine Bauartgenehmigung des Deutschen Instituts für Bautechnik (DIBt)

Deutsches Institut für Bautechnik DIBt

Durch das DIBt geprüft und ausgezeichnet

Pultvordach „Davita 2.0"

Glasline Davita Pultvordach mit Punkthalterungssystem 1400: Edelstahl V2A und Verbundsicherheitsglas, „Klar" (V2011-40-18)

Glasline Davita 2.0 Pultvordach aus Echtglas mit Punkthalterungssystem

- Abdeckung: 12 mm (2 x 6 mm) starkes Verbundsicherheitsglas, „Klar"
- Wandhalterung: Zugstangen und Punkthalter aus hochwertigem Edelstahl V2A
- Neigungswinkel: 5°

Durch das DIBt geprüft und ausgezeichnet

10 Jahre Garantie auf Echtglas

10 Jahre Nachkauf Garantie

Maße (mm)	Tragelast (kg/m²)	Glasart Echtglas	Artikel-Nr. Edelstahl 18	EAN Edelstahl 18	Euro
Echtglas-Vordach mit Punkthalterungssystem					
1400 x 907	300	Klar (40)	V2011-40-18	4037563124948	429,-
✚ 1400 x 907	300	Klar (40)	EP2011-40-18	4037563202097	469,-
1600 x 907	343	Klar (40)	V2012-40-18	4037563202035	529,-
1800 x 907	386	Klar (40)	V2014-40-18	4037563125075	559,-
2000 x 907	430	Klar (40)	V2013-40-18	4037563202042	579,-

Farbvarianten der Wandhalterung / Profile

Edelstahl V2A

Glasvarianten

Echtsglas „Klar"

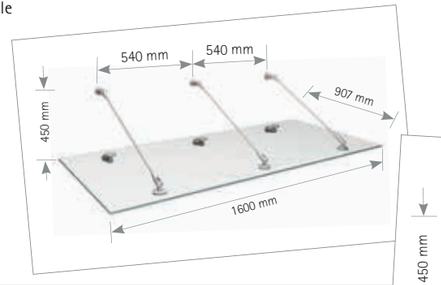

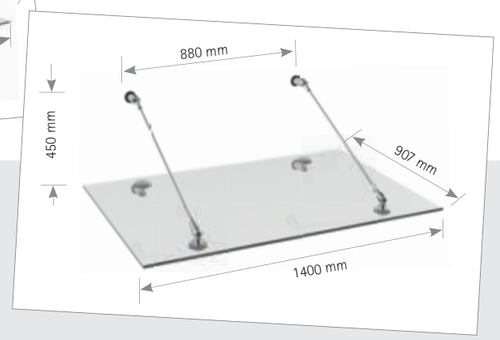

Allgemeine bauaufsichtliche Zulassung (abZ) bzw. die allgemeine Bauartgenehmigung des Deutschen Instituts für Bautechnik (DIBt)

Unserem hochwertigen Pultvordach „Davita 2.0" aus Echtglas und mit Punkthalterungssystem ist die allgemeine bauaufsichtliche Zulassung (abZ) bzw. die allgemeine Bauartgenehmigung des Deutschen Instituts für Bautechnik (DIBt) erteilt worden. Die Nummer der Zulassung lautet Z -70.3-250; diese können Sie sich jederzeit über schulte.de/vordach/dibt herunterladen.

Deutsches Institut für Bautechnik DIBt

Unverbindliche Verkaufspreisempfehlung in Euro inkl. Mehrwertsteuer

New Style 1500: Anthrazit RAL 7016, Acrylglas „Klar" (V1515-10-30)

Pultvordach New Style 2.0

- Abdeckung: 4 mm starkes Acrylglas, „Klar"
- Wandhalterung: Stahl, pulverbeschichtet (rostfrei)
- Profile: Aluminium, pulverbeschichtet

5 Jahre Garantie auf Acryglas

10 Jahre Nachkauf Garantie

Maße (mm)	Tragelast (kg/m²)	Glasart Acrylglas	Artikel-Nr. Anthrazit 30	EAN Anthrazit 30	Euro
Pultvordach New Style 2.0, 1500 mm					
1500x 950	130	Klar (10)	V1515-10-30	4037563202233	329,-
✚ 1500x 950	130	Klar (10)	EP1515-10-30	4037563202240	359,-

Farbvarianten der Wandhalterung / Profile

Anthrazit RAL 7016

Glasvarianten

Acrylglas „Klar"

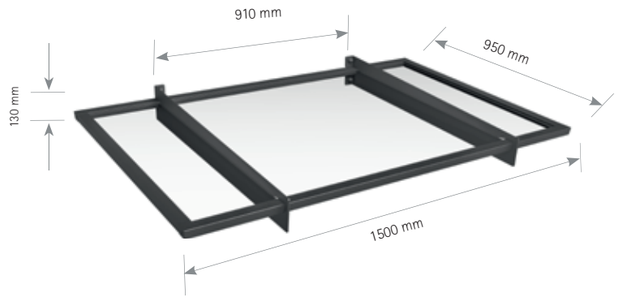

Unverbindliche Verkaufspreisempfehlung in Euro inkl. Mehrwertsteuer

LT-Line Pultbogenvordach, 1500: Anthrazit RAL 7016, Acrylglas „Klar" (V1015-10-20)

LT-Line Pultbogenvordach, 1500

- Abdeckung: 4 mm starkes Acrylglas
- Wandhalterung: Edelstahl V2A, matt gebürstet oder Stahl, pulverbeschichtet (rostfrei)
- Profile: Aluminium, eloxiert oder pulverbeschichtet
- Passende Seitenblende erhältlich

OPTIONAL + SEITEN-BLENDE | 5 Jahre Garantie auf Acryglas | 10 Jahre Nachkauf Garantie

Maße (mm)	Tragelast (kg/m²)	Glasart Acrylglas	Artikel-Nr. Edelstahl 20	EAN Edelstahl 20	Artikel-Nr. Anthrazit 30	EAN Anthrazit 30	Artikel-Nr. Weiß 04	EAN Weiß 04	Euro
Pultbogenvordach, 1500									
1500 x 950	130	Klar (10)	V1015-10-20	4037563123767	V1015-10-30	4037563124511	V1015-10-04	4037563123781	269,-
✚ 1500 x 950	130	Klar (10)	EP1015-10-20	4037563202103	EP1015-10-30	4037563202110	-	-	299,-
1500 x 950	130	Satiniert (11)	V1015-11-20	4037563123774	V1015-11-30	4037563124528	V1015-11-04	4037563123798	309,-
Seitenblende für LT-Line Pultbogenvordach									
620 x 1670	-	Klar (10)	V1009-10-20	4037563123804	V1009-10-30	4037563124795	-	-	269,-
✚ 620 x 1670	-	Klar (10)	EP1009-10-20	4037563202127	EP1009-10-30	4037563202219	-	-	299,-

Farbvarianten der Wandhalterung / Profile

Edelstahl V2A | Anthrazit RAL 7016 | Weiß RAL 9010

Glasvarianten

Acrylglas „Klar" | Acrylglas, satiniert

Alle Vorteile auf einen Blick

- Verzicht auf Bohrungen
- Einfache Montage mittels Klemmhalterungen aus Edelstahl V2A
- Beidseitiger Wasserablauf über integrierte Alu-Regenrinne
- Alu-Wandanschlussprofil mit verdeckter Gummidichtung

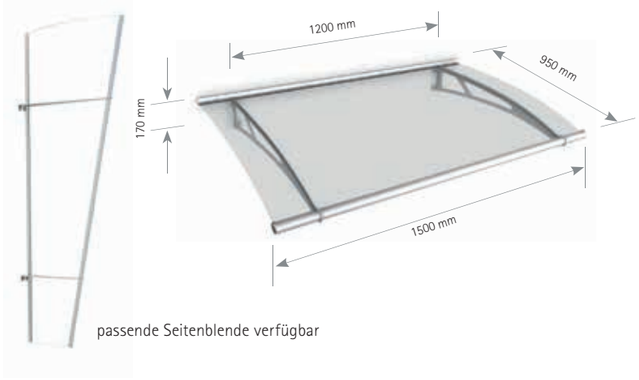

passende Seitenblende verfügbar

Unverbindliche Verkaufspreisempfehlung in Euro inkl. Mehrwertsteuer

LT-Line Pultbogenvordach, 2700: Edelstahl V2A, Acrylglas, satiniert (V1027-11-20)

LT-Line Pultbogenvordach, 2000 und 2700

- Abdeckung: 4 mm starkes Acrylglas
- Wandhalterung: Edelstahl V2A, matt gebürstet oder Stahl, pulverbeschichtet (rostfrei)
- Profile: Aluminium, eloxiert oder pulverbeschichtet
- Passende Seitenblende erhältlich

OPTIONAL + SEITEN-BLENDE | 5 Jahre Garantie auf Acryglas | 10 Jahre Nachkauf Garantie

Maße (mm)	Tragelast (kg/m²)	Glasart Acrylglas	Artikel-Nr. Edelstahl 20	EAN Edelstahl 20	Artikel-Nr. Weiß 04	EAN Weiß 04	Euro
Pultbogenvordach, 2000 mm							
2000 x 950	130	Klar (10)	V1026-10-20	4037563124801	–	-	389,-
2000 x 950	130	Satiniert (11)	V1026-11-20	4037563124818	–	-	439,-
Pultbogenvordach, 2700 mm							
2700 x 950	130	Klar (10)	V1027-10-20	4037563123859	V1027-10-04	4037563123873	519,-
2700 x 950	130	Satiniert (11)	V1027-11-20	4037563123866	V1027-11-04	4037563123880	569,-
Seitenblende für LT-Line Pultbogenvordach							
620 x 1670	-	Klar (10)	V1009-10-20	4037563123804	–	-	269,-
✚ 620 x 1670	-	Klar (10)	EP1009-10-20	4037563202127	–	-	299,-

Farbvarianten der Wandhalterung / Profile

Edelstahl V2A | Weiß RAL 9010

Glasvarianten

Acrylglas „Klar" | Acrylglas, satiniert

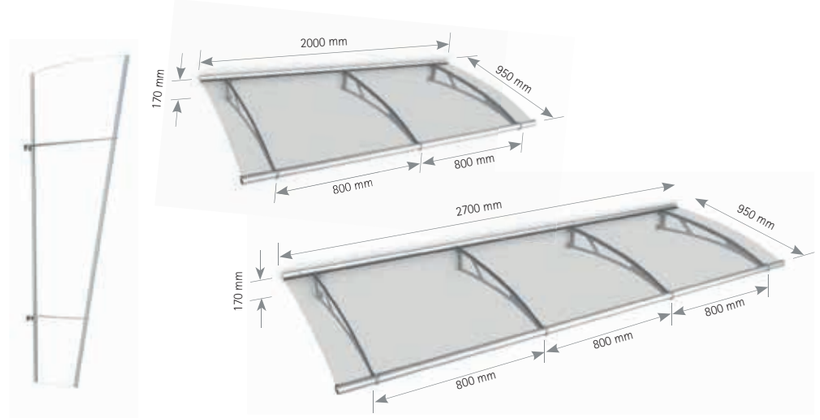

Unverbindliche Verkaufspreisempfehlung in Euro inkl. Mehrwertsteuer

LT-Line Pultbogenvordach XL, 2050: Edelstahl V2A, Acrylglas „Klar" (V1030-10-20)

LT-Line Pultbogenvordach XL

- Abdeckung: 6 mm starkes Acrylglas
- Wandhalterung: Edelstahl V2A, pulverbeschichtet
- Profile: Aluminium, eloxiert oder Weiß, pulverbeschichtet

OPTIONAL + SEITEN-BLENDE | 5 Jahre Garantie auf Acryglas | 10 Jahre Nachkauf Garantie

Maße (mm)	Tragelast (kg/m²)	Glasart Acrylglas	Artikel-Nr. Edelstahl 20	EAN Edelstahl 20	Artikel-Nr. Weiß 04	EAN Weiß 04	Euro
Pultbogenvordach XL							
2050 x 1420	130	Klar (10)	V1030-10-20	4037563123897	V1030-10-04	4037563123910	749,-
2050 x 1420	130	Satiniert (11)	V1030-11-20	4037563123903	V1030-11-04	4037563123927	899,-
Seitenblende für LT-Line Pultbogenvordach							
620 x 1670	-	Klar (10)	V1009-10-20	4037563123804	-	-	269,-
✚ 620 x 1670	-	Klar (10)	EP1009-10-20	4037563202127	-	-	299,-

Farbvarianten der Wandhalterung / Profile

Edelstahl V2A | Weiß RAL 9010

Glasvarianten

Acrylglas „Klar" | Acrylglas, satiniert

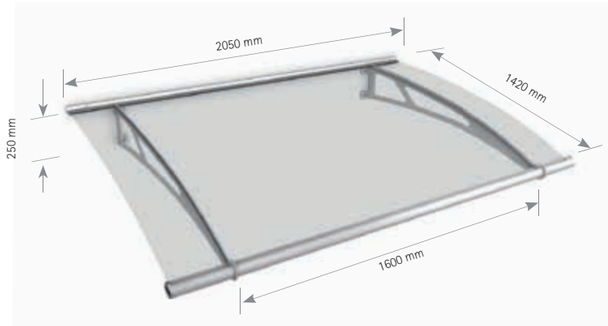

LT-Line modulares Pultbogenvordach XL

LT-Line modulares Pultbogenvordach XL Basismodul

- Abdeckung: 6 mm starkes Acrylglas
- Wandhalterung: Edelstahl V2A, matt gebürstet
- Profile: Aluminium, eloxiert
- passende Seitenblende erhältlich

OPTIONAL + SEITEN-BLENDE | 5 Jahre Garantie auf Acryglas | 10 Jahre Nachkauf Garantie

Maße (mm)	Traglast (kg/m²)	Glasart Acrylglas	Artikel-Nr. Edelstahl 20	EAN Edelstahl 20	Euro
Basismodul XL					
2874 x 1420	130	Klar (10)	V1020-10-20	4037563124191	949,-
2874 x 1420	130	Satiniert (11)	V1020-11-20	4037563124207	1049,-
Erweiterungsmodul					
1218 x 1420	130	Klar (10)	V1025-10-20	4037563124245	429,-
1218 x 1420	130	Satiniert (11)	V1025-11-20	4037563124252	479,-
Seitenblende für LT-Line					
620 x 1670	-	Klar (10)	V1009-10-20	4037563123804	269,-
✚ 620 x 1670	-	Klar (10)	EP1009-10-20	4037563202127	299,-

Zubehör

Modulverbinder LT-Line Wasserablauf	Artikel-Nr.	EAN	Euro
an den Wandhaltern	V0001	4037563124481	29,95
am Ende des Vordachs	V0002	4037563124498	29,95

Farbvarianten der Wandhalterungen

Edelstahl V2A

Glasvarianten

Acrylglas „Klar" | Acrylglas, satiniert

Erweiterungsmodul

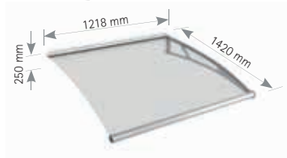

Basismodul

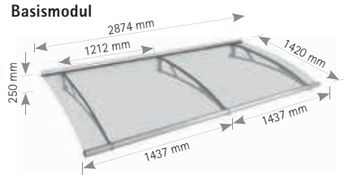

Unser Tipp: Erweiterungsmodule

Erstellen Sie sich mit unserem modularen Pultbogenvordach ganz einfach Ihr Traumvordach und kombinieren Sie das Basismodul (2874 mm) mit beliebig vielen Erweiterungsmodulen (je 1218 mm).

Die im Lieferumfang des Basismoduls enthaltenen Modulverbinder „V0002" ermöglichen einen gezielten Wasserablauf an den Enden des Vordachs, während die im Lieferumfang des Erweiterungsmoduls enthaltenen Modulverbinder „V001" den Wasserablauf an den Wandhaltern gewährleisten. Auf Wunsch können die Modulverbinder „V0002" auch für die Erweiterungsmodule erworben werden, sodass auch hier der Wasserablauf an den Enden des Vordachs erfolgt.

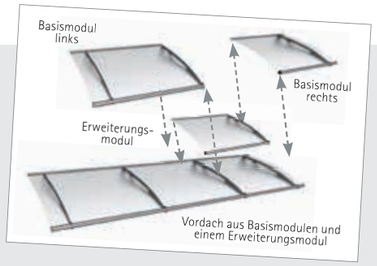

Style Plus Pultbogenvordach, 1600: **Anthrazit RAL 7016** (Classic), Alu-Regenrinne, Polycarbonat-Abdeckung „Klar" (V1117-20-30)

Style Plus Pultbogenvordach „Classic" mit Alu-Regenrinne

- Abdeckung: 3 mm starkes Polycarbonat-Element, „Klar"
- Wandhalterung: Edelstahl V2A, pulverbeschichtet
- Alu-Wandanschlussprofil mit selbstklebendem Dichtungsband

OPTIONAL + SEITEN-BLENDE

10 Jahre Nachkauf Garantie

Maße (mm)	Tragelast (kg/m²)	Glasart Polycarbonat	Artikel-Nr. Edelstahl 21	EAN Edelstahl 21	Euro Edelstahl 21	Artikel-Nr. Anthrazit 30	EAN Anthrazit 30	Euro Anthrazit 30
Pultbogenvordach, Edelstahlwandhalterung (Classic)								
1600 x 900	105	Klar (20)	V1117-20-21	4037563124054	219,-	V1117-20-30	4037563124580	249,-
✚ 1600 x 900	105	Klar (20)	EP1117-20-21	4037563202134	249,-	-	-	-
2000 x 900	105	Klar (20)	V1121-20-21	4037563124061	269,-	V1121-20-30	4037563124597	299,-
✚ 2000 x 900	105	Klar (20)	EP1121-20-21	4037563202141	299,-	-	-	-
2400 x 900	105	Klar (20)	V1125-20-21	4037563124078	369,-	V1125-20-30	4037563124603	399,-
Seitenblende für LT-Line Pultbogenvordach								
620 x 1670	-	Klar (10)	V1009-10-20	4037563123804	269,-	V1009-10-30	4037563124795	269,-
✚ 620 x 1670	-	Klar (10)	EP1009-10-20	4037563202127	299,-	EP1009-10-30	4037563202219	299,-

Farbvarianten der Wandhalterung / Profile

Edelstahl V2A | Anthrazit RAL 7016

Glasvarianten

Polycarbonat

Anzahl der Wandhalterungen

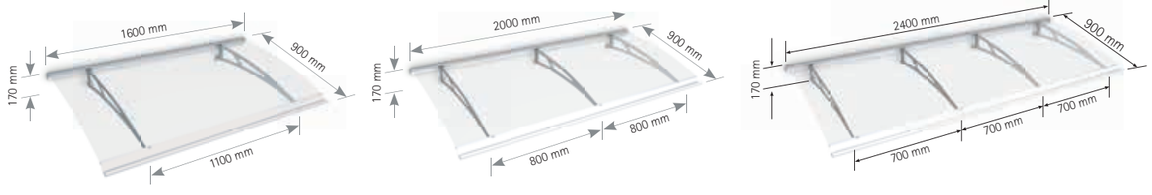

Style Plus Pultbogenvordach, 2000: Edelstahl V2A (Circle), Alu-Regenrinne, Polycarbonat-Abdeckung „Klar" (V1116-20-21)

Style Plus Pultbogenvordach „Circle" mit Alu-Regenrinne

- Abdeckung: 3 mm starkes Polycarbonat-Element, „Klar"
- Wandhalterung: Edelstahl V2A, pulverbeschichtet
- Alu-Wandanschlussprofil mit selbstklebendem Dichtungsband

OPTIONAL + SEITEN-BLENDE

10 Jahre Nachkauf Garantie

Maße (mm)	Tragelast (kg/m²)	Glasart Polycarbonat	Artikel-Nr. Edelstahl 21	EAN Edelstahl 21	Euro Edelstahl 21	Artikel-Nr. Weiß 04	EAN Weiß 04	Euro Weiß 04	Artikel-Nr. Anthrazit 30	EAN Anthrazit 30	Euro Anthrazit 30
Pultbogenvordach, Edelstahlwandhalterung (Circle)											
1600 x 900	105	Klar (20)	V1116-20-21	4037563123996	219,-	-	-	-	V1116-20-30	4037563124559	249,-
✚ 1600 x 900	105	Klar (20)	EP1116-20-21	4037563202158	249,-	-	-	-	-	-	-
2000 x 900	105	Klar (20)	V1120-20-21	4037563124016	269,-	-	-	-	V1120-20-30	4037563124566	299,-
✚ 2000 x 900	105	Klar (20)	EP1120-20-21	4037563202165	299,-	-	-	-	-	-	-
2400 x 900	105	Klar (20)	V1124-20-21	4037563124030	369,-	V1124-20-04	4037563124047	399,-	V1124-20-30	4037563124573	399,-
Seitenblende für LT-Line Pultbogenvordach											
620 x 1670	–	Klar (10)	V1009-10-20	4037563123804	269,-	-	-	-	V1009-10-30	4037563124795	269,-
✚ 620 x 1670	–	Klar (10)	EP1009-10-20	4037563202127	299,-	-	-	-	EP1009-10-30	4037563202219	299,-

Farbvarianten der Wandhalterung / Profile

Edelstahl V2A | Anthrazit RAL 7016 | Weiß RAL 9010

Glasvarianten

Polycarbonat

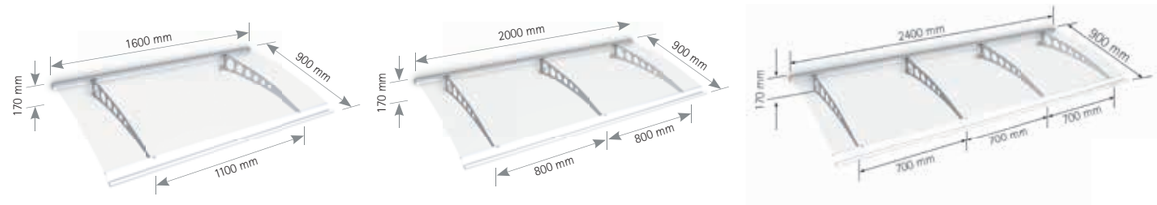

Lyra: Polycarbonat-Hohlkammerplatte, „Klar“ (V1227-30-40)

Emma: Polycarbonat-Hohlkammerplatte „Klar“ (V1228-30-31)

Lyra 3 Pultbogenvordach

- Abdeckung: 6 mm starke Polycarbonat-Hohlkammerplatte, „Klar“
- Wandhalterung: Stahl, verzinkt
- Profile: Aluminium und Polycarbonat
- Traglast: 105 kg/m²

Emma Pultbogenvordach

- Abdeckung: 6 mm starke Polycarbonat-Hohlkammerplatte, „Klar“
- Wandhalterung: Polyamid 6, Schwarz
- Profile: Aluminium, pulverbeschichtet
- Traglast: 35 kg/m²

Maße (mm)	Glasart Polycarbonat	Artikel-Nr. Stahl, verzinkt	EAN Stahl, verzinkt	Euro
Pultbogenvordach, Kunststoffwandhalterung				
1200 x 800	Klar	V1227-30-40	4037563124788	119,-

Farbvarianten der Wandhalterung / Profile

Stahl, verzinkt

Glasvarianten

Polycarbonat

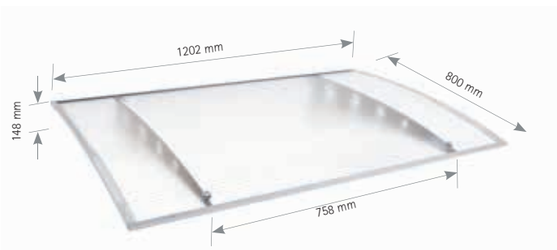

Maße (mm)	Glasart Polycarbonat	Artikel-Nr. Schwarz	EAN Schwarz	Euro
Pultbogenvordach, Aluminiumprofile				
1200 x 800	Klar	V1228-30-31	4037563124962	119,-
✚ 1200 x 800	Klar	EP1228-30-31	4037563202172	129,-

Farbvarianten der Wandhalterung / Profile

Schwarz

Glasvarianten

Polycarbonat

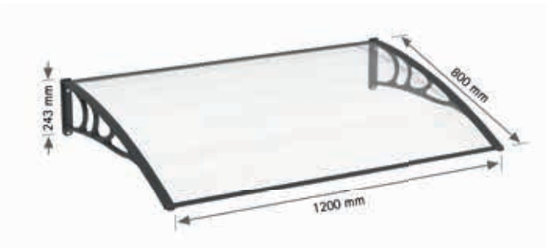

Twinline Pultbogenvordach: Kunststoffwandhalterung in Anthrazit RAL 7016 , Polycarbonat-Hohlkammerplatte, „Klar“ (V1220-30-30)

Trendline Rundbogenvordach, 1600: Aluminiumprofile in Weiß RAL 9010, Polycarbonat-Hohlkammerplatte, „Klar“ (V1200-30-04)

Twinline Pultbogenvordach

- Abdeckung: 10 mm starke Polycarbonat-Hohlkammerplatte „Klar“
- Wandhalterung: hochwertiger Kunststoff
- Inklusive Alu-Kantenschutzprofil
- Traglast: 75 kg/m²

Trendline Rundbogenvordach mit integriertem Wasserablauf

- Abdeckung: 6 mm starke Polycarbonat-Hohlkammerplatte „Klar“
- Wandhalterung: Stahl, matt gebürstet
- Profile: Aluminium, Weiß, pulverbeschichtet
- Inklusive Alu-Wandanschlussprofil mit verdeckter Gummidichtung
- Traglast: 100 kg/m2

10 Jahre Nachkauf Garantie

Maße (mm)	Glasart Polycarbonat	Artikel-Nr. Anthrazit	EAN Anthrazit	Euro
Pultbogenvordach, Kunststoffwandhalterung				
1380 x 946	Klar	V1220-30-30	4037563124160	149,-
✚ 1380 x 946	Klar	EP1220-30-30	4037563202189	179,-

Farbvarianten der Kunststoffwandhalterung / Profile

Anthrazit RAL 7016

Glasvarianten

Polycarbonat

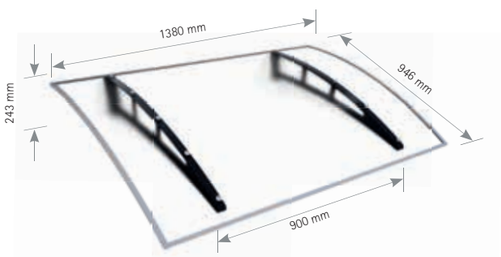

Maße (mm)	Glasart Polycarbonat	Artikel-Nr. Weiß	EAN Weiß	Euro
Rundbogenvordach, Aluminiumprofile				
1600 x 900	Klar	V1200-30-04	4037563124115	319,-
✚ 1600 x 900	Klar	EP1200-30-04	4037563202196	349,-

Farbvarianten der Wandhalterung / Profile

Weiß RAL 9010

Glasvarianten

Polycarbonat

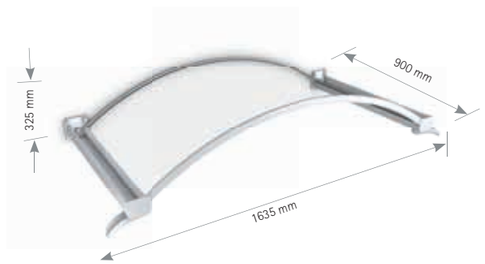

LT-Line modulares Pultbogenvordach XL Basismodul: Edelstahl V2A, matt gebürstet, Acrylglas „Klar" (V1020-10-20) mit Seitenblende

Besuchen Sie uns im Internet unter
www.schulte.de

SCHULTE

Schulte Home GmbH & Co. KG • Am Lindhövel 1 • 59846 Sundern • www.schulte.de • info@schulte.de

Art-Nr. 990500 04/22 Konstruktions- und Modelländerungen vorbehalten, technische Angaben ohne Gewähr. Preisempfehlungen unverbindlich. Irrtümer und Preisänderungen vorbehalten. Für Druckfehler übernehmen wir keine Haftung. *Fotonachweis www.stock.adobe.com/de*